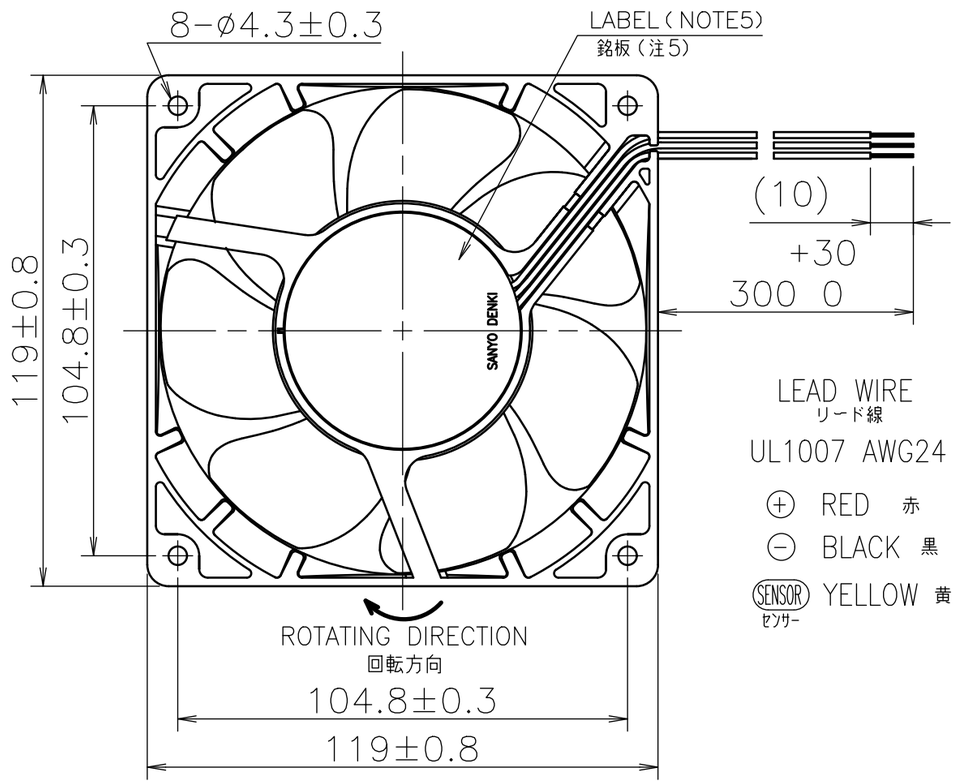

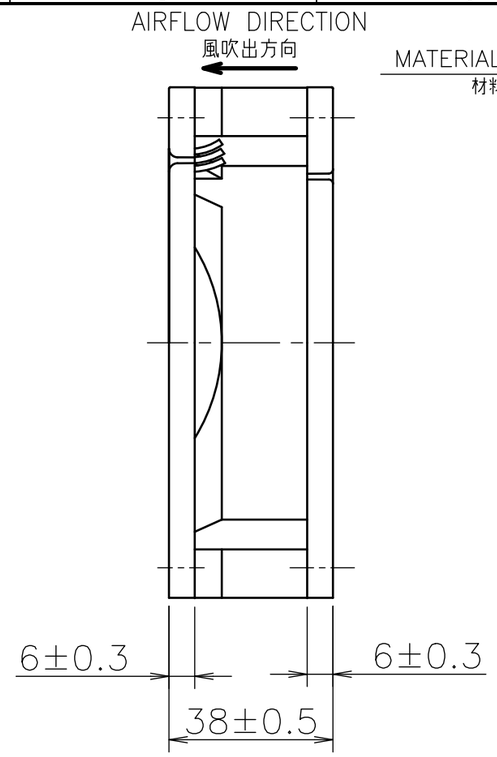

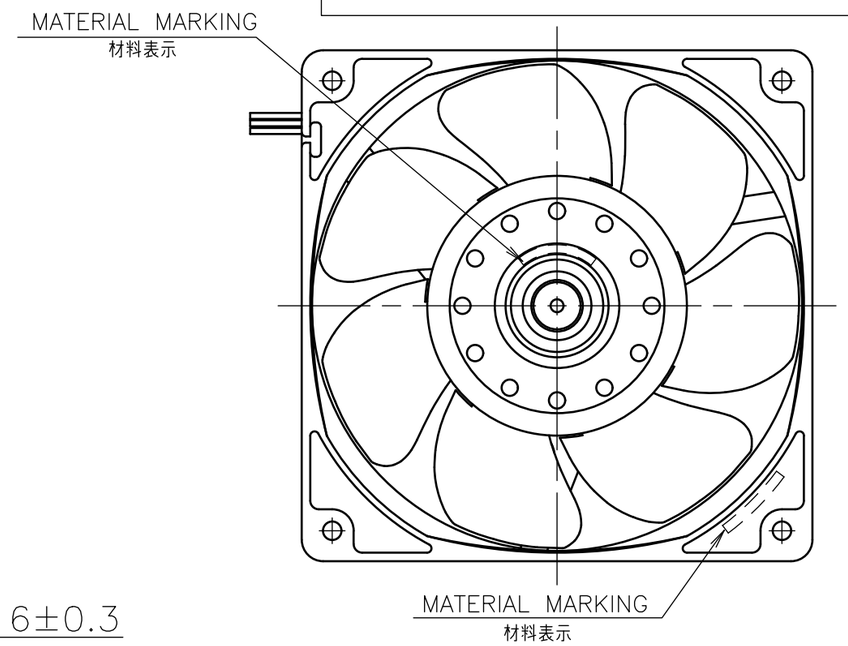

RATED VOLTAGE 定格電圧	24 V DC
OPERATING VOLTAGE 使用電圧範囲	14 V DC ～ 27.6 V DC
RATED CURRENT 定格電流	0.22 A AT 24 V DC （DC24 Vにて）
RATED SPEED 定格回転速度	2600 min^{-1} AT 24 V DC（NOMINAL） （DC24 Vにて） （中心値）
INSULATION RESISTANCE 絶縁抵抗	10 MΩ MIN. AT 500 V DC（NOTE2） DC500 Vメガーにて10 MΩ以上 （注2）
DIELECTRIC STRENGTH 絶縁耐圧	1 MINUTE AT 500 V AC, 50/60 Hz（NOTE2） AC50/60 Hz, 500 Vにて1分間耐えること（注2）
OPERATING TEMP. 使用温度範囲	−20 ℃ ～ +70 ℃
SOUND PRESSURE LEVEL 音圧レベル	39 dB(A)（NOMINAL）（NOTE1） （中心値） （注1）
MASS 質量	APPROX. 330 g 約
MATERIAL 材質	FRAME,IMPELLER : PLASTICS フレーム，羽根 : 樹脂成形品
BEARING SYSTEM 軸受	2 BALL BEARINGS ボールベアリング

NOTE:
注

1. MEASURED AT 1 m DISTANCE FROM THE AIR INLET.
   ファン吸込側より1 mにて測定する。
2. MEASURED BETWEEN THE LEAD WIRES AND THE FRAME.
   リード線導体部とフレームとの間。
3. MOTOR IS PROTECTED FROM DAMAGE OF LOCKED ROTOR CONDITION AT THE OPERATING VOLTAGE.
   ファン拘束時焼損の恐れはない。
4. SENSOR SPEC., SEE 9D0001H011.
   センサー仕様は、9D0001H011による。
5. PRINT PRODUCT NAME, MODEL No., MANUFACTURER, AND MANUFACTURED DATE ETC.
   品名，型名，製造会社名 及び 製造年月日等を表示する。

PERFORMANCE CURVES
風量−静圧特性例

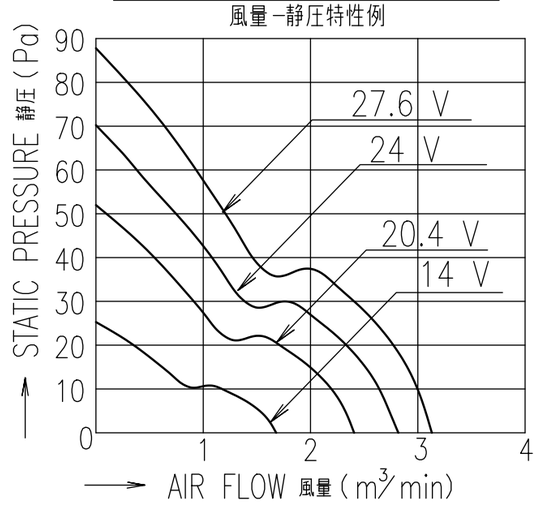

記号 REV.	記 事 DESCRIPTION	日 付 DATE
E	E0138117	14-02-12
D	E0104908	10-05-14
C	E0079531	06-11-27
B	E0049179	02-07-31
A	新規作成 岩下	01-03-06

単位 UNIT: mm
尺度 SCALE

承認 APPROVED BY: M.MURATA 14-02-18
審査 CHECKED BY: N.OGAWA 14-02-17
設計 DESIGNED BY: C.KURASHIMA 14-02-12

24 V H SPEED PULSE SENSOR
Hスピード パルスセンサー

名称 TITLE: San Ace 120(9G) RIBLESS
サンエース120 9Gタイプ リブなし

山洋電気株式会社
SANYO DENKI CO.,LTD.
SANYO DENKI CO.,LTD. ISSUED

図番 DWG NO. 9G1224H1011 REV. E

A3G-F1 00439957

SENSOR SPECIFICATION FOR BRUSHLESS DC FAN

ブラシレスDCファン　センサー仕様

1. OUTPUT CIRCUIT – OPEN COLLECTOR
   出力回路－オープンコレクタ

2. SPECIFICATION
   仕様

   V_{CE} = +30 V DC MAX.

   I_C = 10 mA MAX. （V_{CE}(SAT) = 0.4 V MAX.）

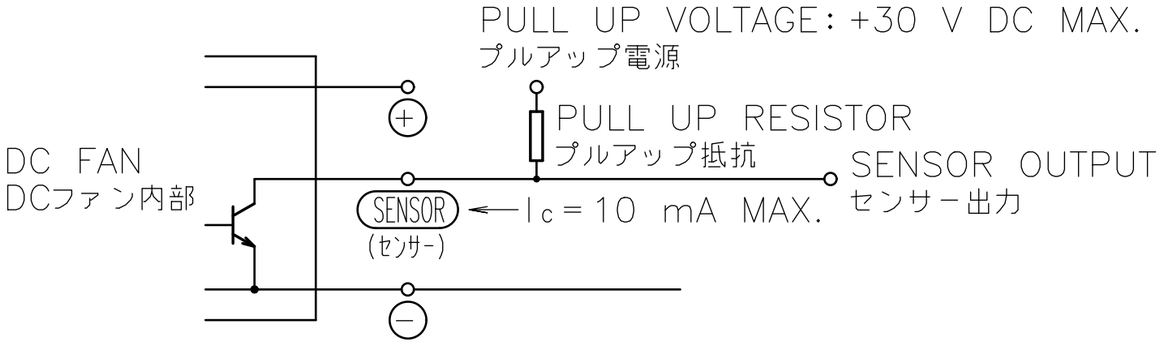

3. WAVEFORM OF SENSOR OUTPUT
   センサー出力波形

（a）RUNNING CONDITION
通常回転時

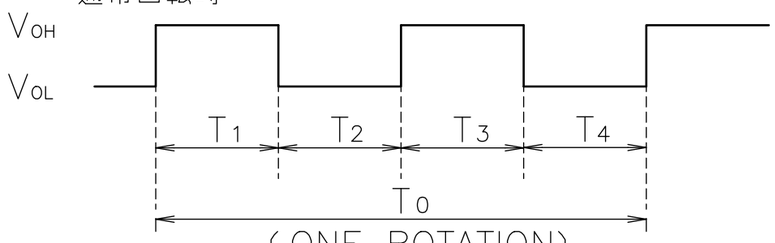

（ONE ROTATION）
（ファン1回転）

$T_{1\sim4} \fallingdotseq (1/4)\,T_0$

$T_{1\sim4} \fallingdotseq (1/4)\,T_0 = 60/4\ N(s)$

N=FAN ROTATION SPEED（min^{-1}）
ファン回転速度

（b）LOCKED ROTOR CONDITION
羽根ロック時

SENSOR OUTPUT IS FIXED EITHER
（b-1） OR （b-2） AT LOCKED ROTOR CONDITION.
下図のどちらかに固定される。

（b-1）

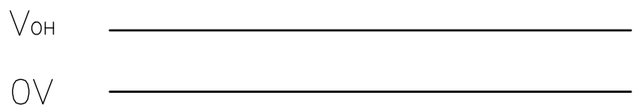

（b-2）

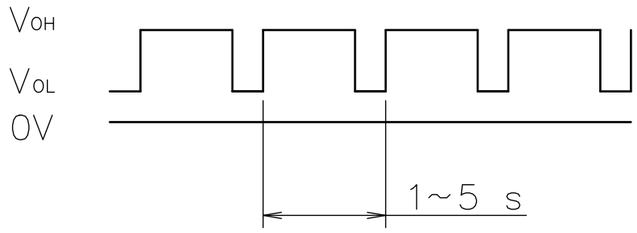

記号 REV.	記事 DESCRIPTION	日付 DATE
F	E0080323	06-10-12
E	E0036047	00-09-08
D	E0035505	00-08-04
C	E0031997	00-02-21
A	新規作成　宮原	88-09-09

単位 UNIT: mm
尺度 SCALE:

承認 APPROVED BY: M. Murata 06-10-12
審査 CHECKED BY: M. Murata 06-10-12
設計 DESIGNED BY: J.QUIAMBAO 06-10-12

名称 TITLE: PULSE SENSOR パルスセンサー
SENSOR SPECIFICATION
BLDCファン　センサー仕様

山洋電気株式会社
SANYO DENKI CO.,LTD.
SANYO DENKI CO.,LTD. ISSUED

図番 DWG NO. 9D0001H011　REV. F

A3G-F1　00003223