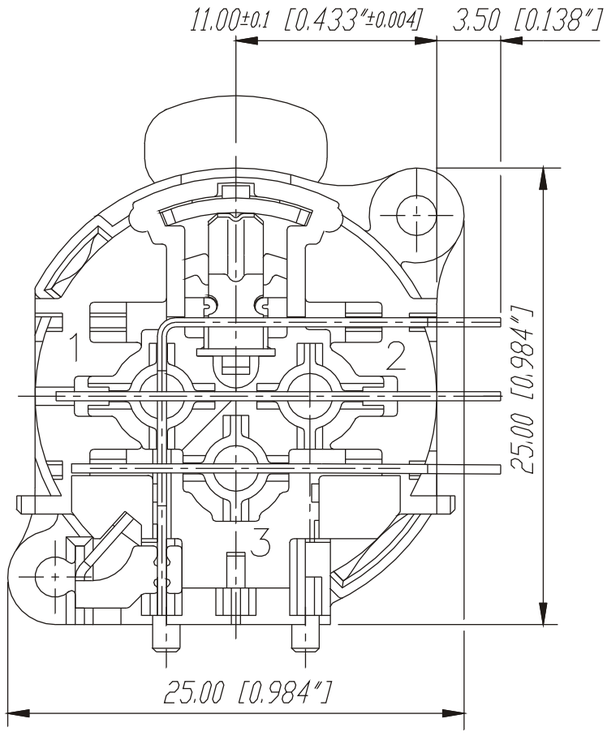

Frontplattenausschnitt (Rückseite)
Panel cut out (rear side)

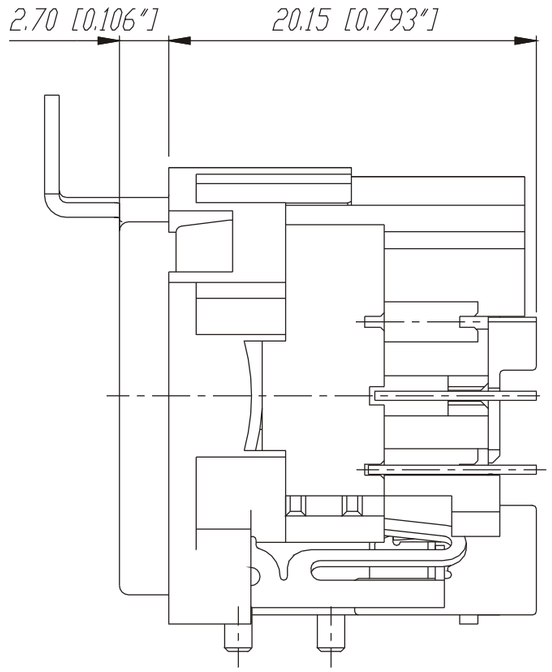

Print-Bohrplan (Bestückungsseite)
PCB-Layout (component side)

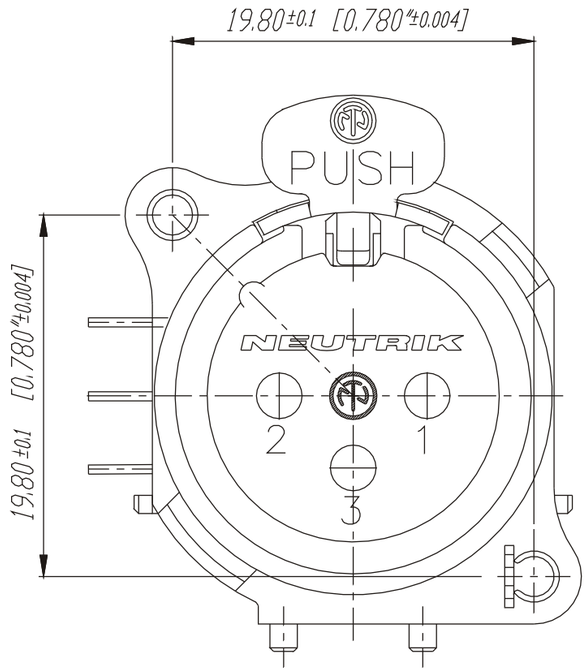

min. Einbauabstand
min assembling distance

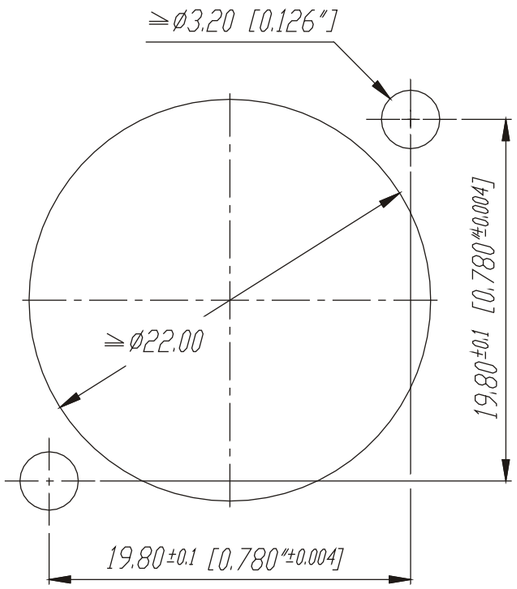

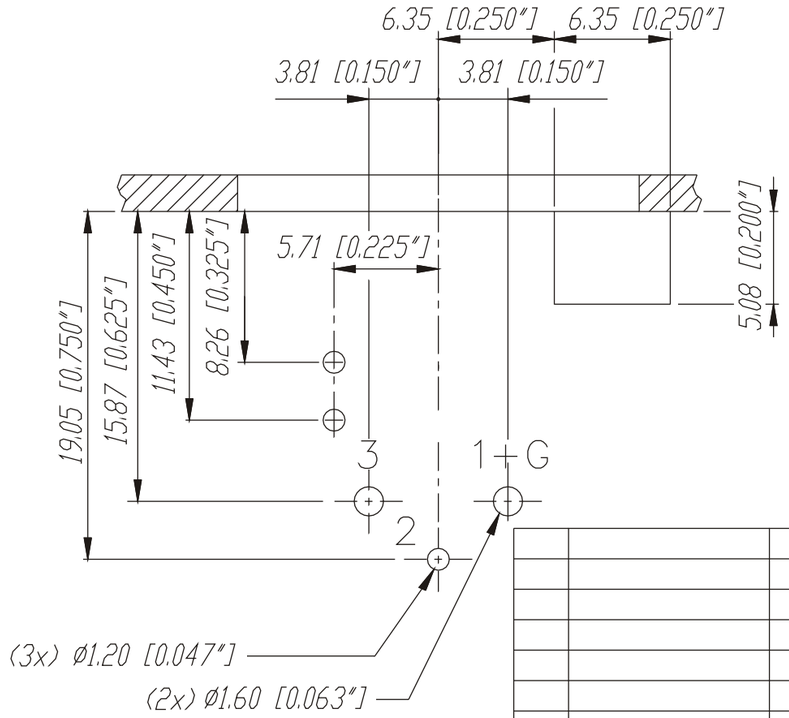

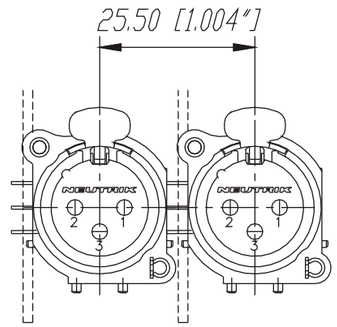

Layout tolerance: ±0.05mm [0.002"]

Ind.	Aenderung	Datum	Name

*)Lieferant darf ohne Rueckspracche nicht geaendert werden

Zeichnung urheberrechtlich geschuetzt (DIN 34) (C)

Werkstoff: Plastic: Zytel FR 51 - UL 94V-0

Massstab: 3:1 1:1

	Datum	Name
Gezeichnet	13.06.96	Dobler
Geprueft		
Gesehen		

Benennung: NC3FBH$_L$ 1

Ersetzt durch: Blatt

Ersatz fuer: von Blatt

NEUTRIK AG FL-9494 SCHAAN

Zeichn. Nr. 3102 St 18 41