© THIS DRAWING IS THE EXCLUSIVE PROPERTY OF MARQUARDT. WITHOUT THEIR CONSENT IT MAY NOT BE REPRODUCED OR GIVEN TO THIRD PARTIES.

VERTRAULICH CONFIDENTIAL

Empfohlener Plattenausschnitt
suggested panel cutout

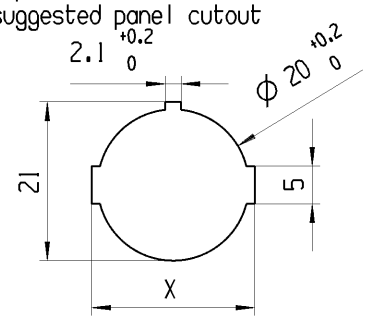

Plattendicke panel thickness	X
0.75-1.25	21.2 -0.1
1.25-2.00	21.4 -0.1
2.00-3.00	21.8 -0.1

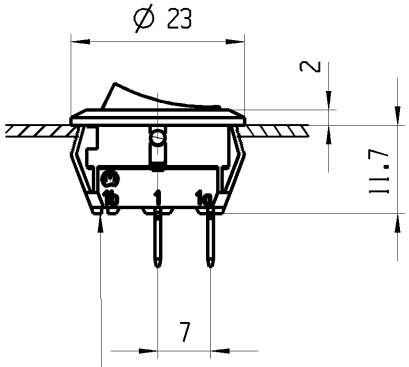

Anschlussoeffnung geschlossen
terminal opening closed

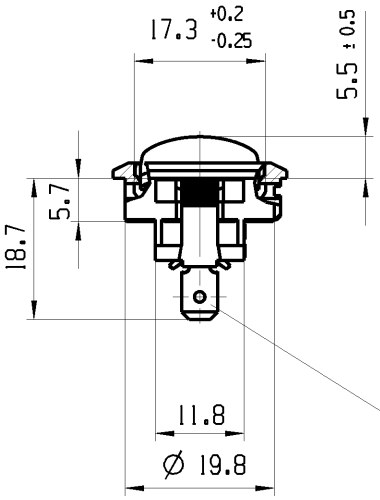

Flachstecker aehnl.
plug-in sim.
DIN 46 244-A4.8-0.8

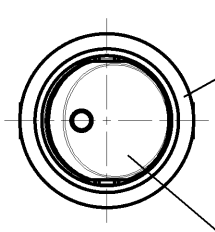

schwarz
black

Wippe orange
Zeichen schwarz
rocker orange
symbol black

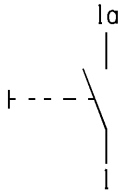

Schliesser 1-polig

Fuer Geraete der Klasse II geeignet
Staubgeschuetzt

SPNO

suitable for appliances of class II
dust protected

"O"-Stellung : "EIN"
"O"-position : "ON"

Aufschrift
Marking
18..

Auf Verpackung / on box:4144-430-0200B

Fuer Form und Lage FOR SHAPE AND LOC.	Allgemeintoleranzen UNTOLERANCED DIMENSIONS				Pause COPY	Blatt SHEET 01	TYP	Zeichn./DRAWING NO.	Index
Fuer Winkel FOR ANGLE ± 2°	PROJEKTION	Abmasse und Nennmassbereiche Angaben in mm / ALL DIMENSIONS ARE IN MILLIMETRES	Laenge LENGTH	Radien RADII		Original Din A4 / Massstab SCALE 1:1	K	18811209	9
			0-6	± 0.2					
			>6-15	± 0.4					
			>15-30	± 0.4					
			>30-70	±					
			>70-120	±		0 10 20 30mm			
			>120-200	±					

Ausg. ISSUE	Aenderung REVISION	gez. DRAWN BY		Ausg. ISSUE	Aenderung REVISION	gez. DRAWN BY	
c	53594	07/24/07	BRC	g	69880	07/26/10	LX
b	50588	01/10/07	HHE	f	60641	10/17/08	LX
a	50490	01/03/07	HHE	e	53990	08/24/07	LX
	48768	10/17/06	HHE	d	53690	07/30/07	HHE

CAD: UG_NX6

gez./DRAWN BY 08/07/06 RA
gepr./CHECKED BY

Ersatz fuer/REPLACEMENT OF
V06006220

GERAETESCHALTER

appliance switch

MARQUARDT

© Alle Rechte bei Marquardt, auch fuer den Fall von Schutzrechtsanmeldungen. Jede Verfuegungsbefugnis, wie Kopier- und Weitergaberecht, bei uns.