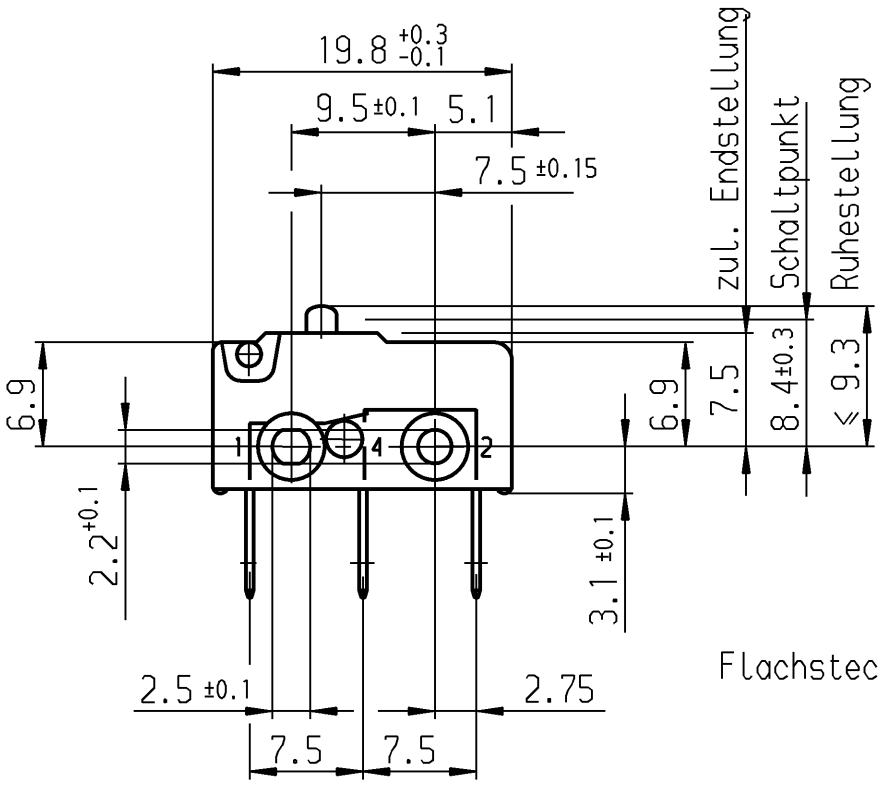

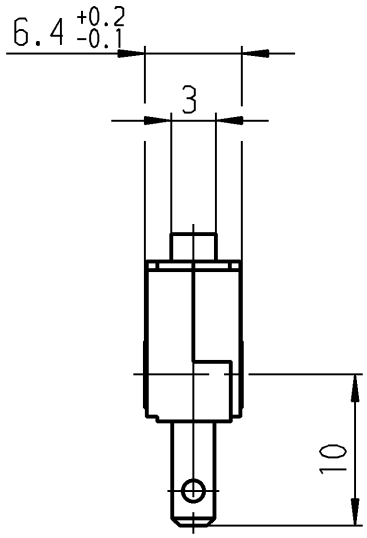

Flachstecker DIN 46 244-A2.8-0.5
(EN 61058 / EN 61210)

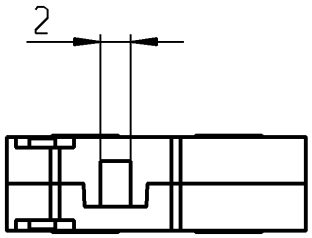

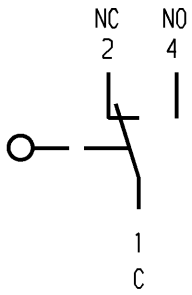

Aufschrift

Ⓜ

1050 µ

2(0.5)/250~
25E3 T100 ENEC 10

2A 125-250V AC
R18 UL SP

Herstelljahr/-woche
nach DIN EN 60062

Wechsler 1-polig

Schalt-Betätigungskraft	≤ 1.50 N
Rückschaltkraft	≥ 0.50 N
Differenzweg	≤ 0.20 mm

Kontakte vergoldet

Prüfschaltung DIN EN 61058-1 7.1.13.2.2

Allgemeintoleranzen/UNTOLERANCED DIMENSIONS		
Für Längen und Radien FOR LENGTHS AND RADII. ±	Abmaße in mm für Nennmaßbereich in mm ALL DIMENSIONS ARE IN MILLIMETRES	
	bis/UP TO 6	über/OVER 6 bis/UP TO 30	über/OVER 30
	0.2	0.3	

PROJECTION

Pause COPY

Blatt SHEET von OF

Original DIN A4 | Maßstab SCALE 2:1

0 10 20 30 mm

gez./DRAWN BY 11.09.89 stk

Ersatz für/REPLACEMENT OF

S

Zeichn./DRAWING NO. 1050.1151

Schnappschalter

MARQUARDT
Marquardt GmbH, D-78604 Rietheim-Weilheim

Ausg. ISSUE	Änderung REVISION	gez. DRAWN BY	Ausg. ISSUE	Änderung REVISION	gez. DRAWN BY
d	21724	28.08.92 ble	i		
c	20928	30.08.91 ble	h		
b	20627	18.02.91 lm	g	38135	15.09.03 sig
a	20015	11.04.90 stk	f	30390	12.10.00 pfu
			e	29543	05.05.00 pfu

Schutzvermerk nach DIN 34 beachten
COPYRIGHT RESERVED