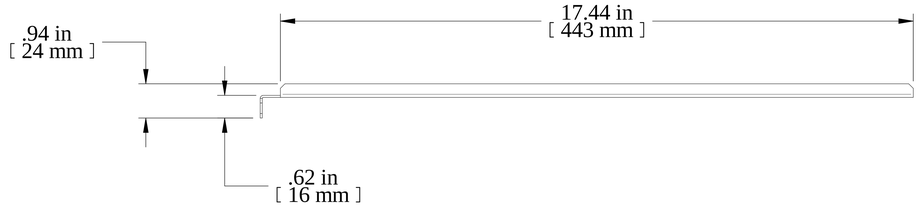

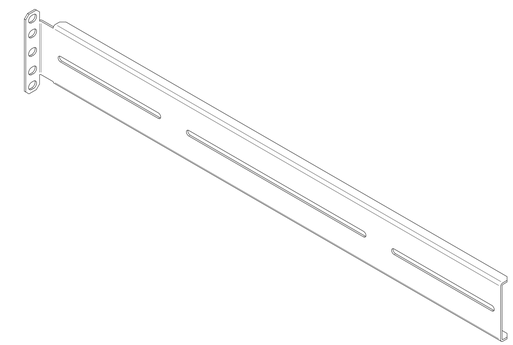

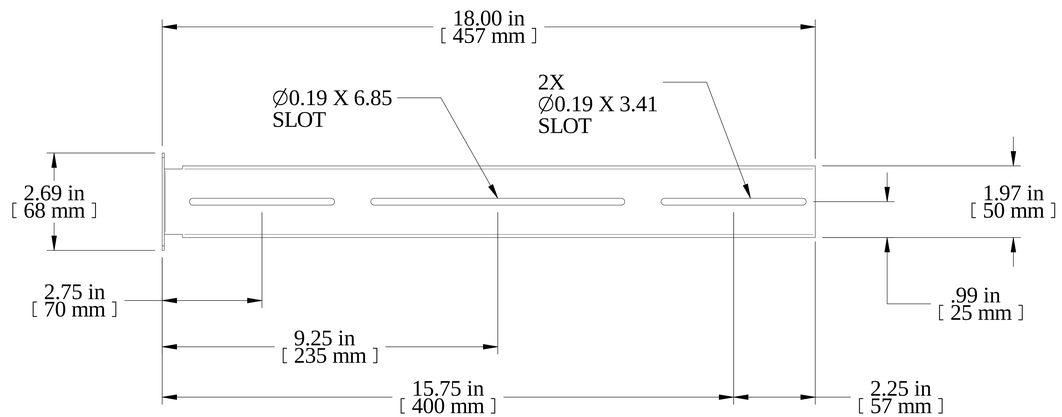

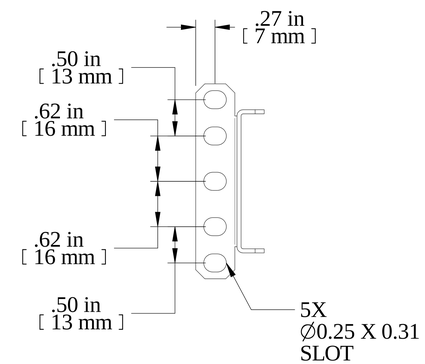

PART NUMBERS	
RSLIDEEX	PAINTED BLACK

NOTES

Slides Extensions Sold In Pairs
Includes: 2 Slide Extensions
Hardware Not Included

Français

Pour tous les détails sur nos produits,
svp veuillez consulter notre site www.hammondmfg.com

Data subject to change without notice. Isometric drawing not to scale.
Les données sont sujettes à changement sans préavis.

HAMMOND MANUFACTURING®

www.hammondmfg.com

RoHS

PART NO. **RSLIDEEX**