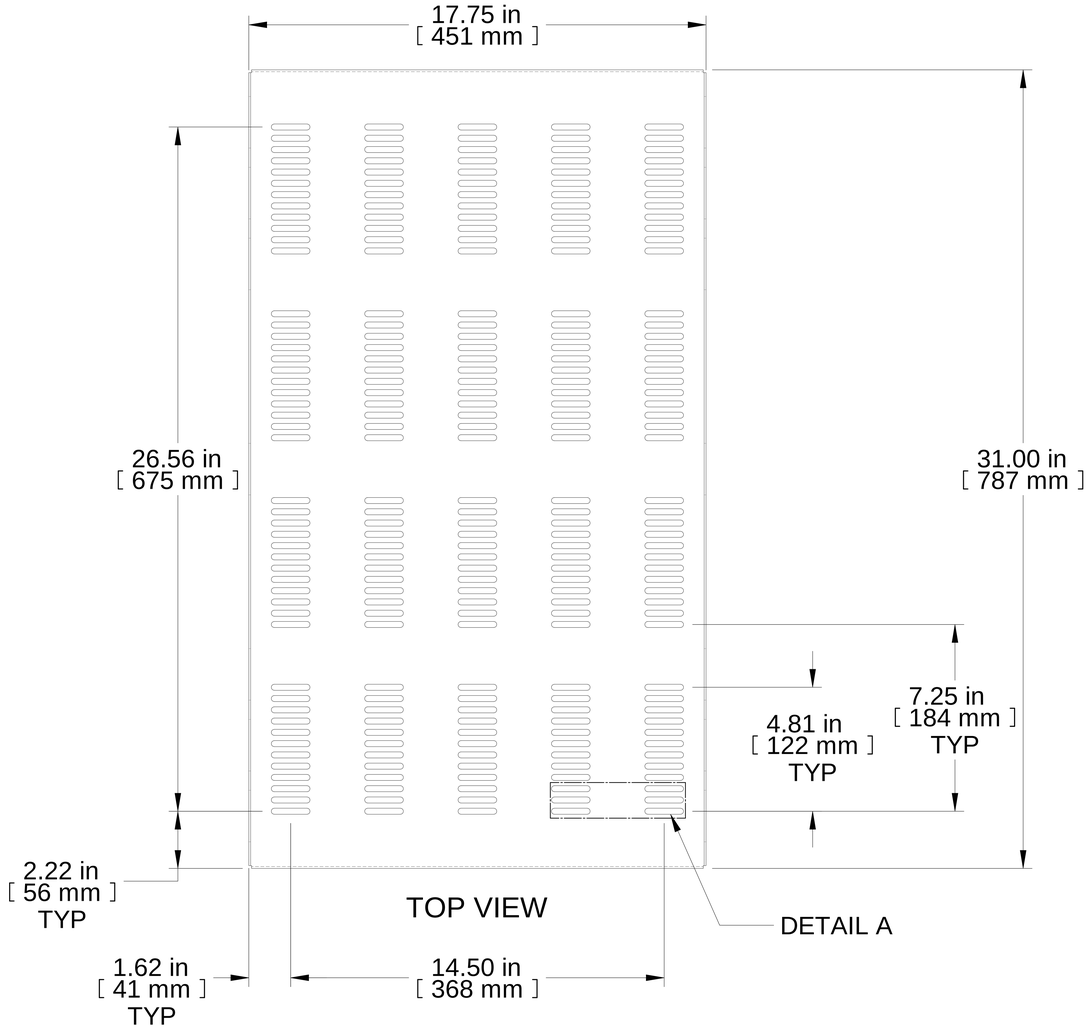


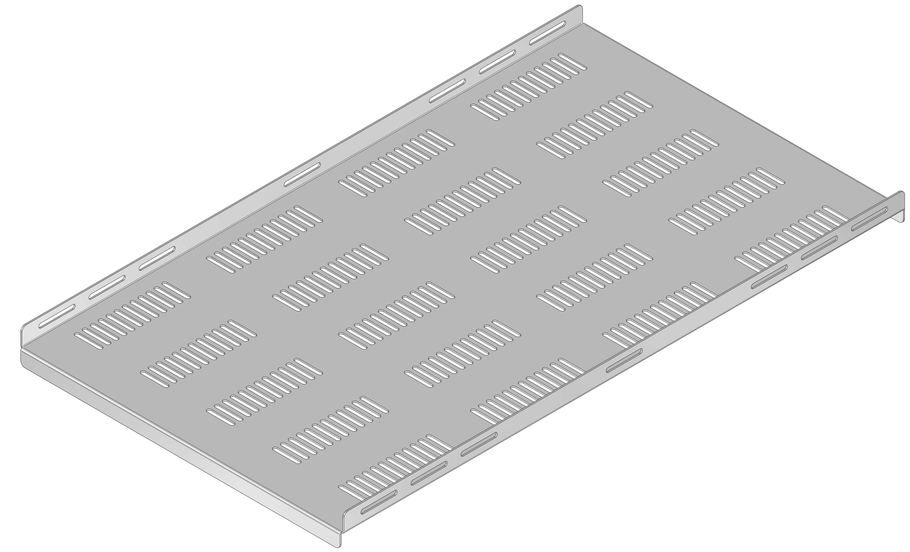

ISOMETRIC

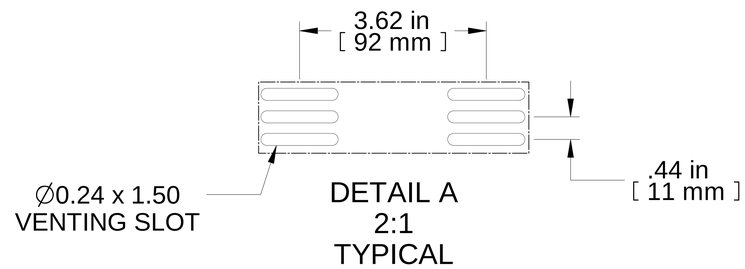


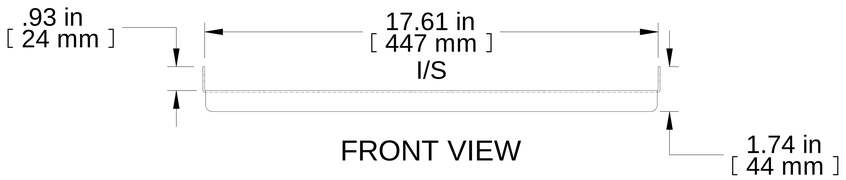


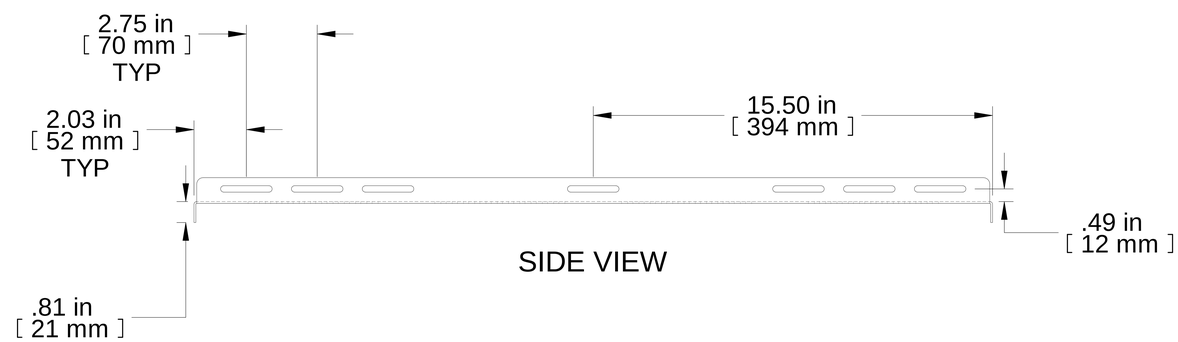


| PART NUMBERS | |
|---|---|
| RFVS1931BK1 | PAINTED BLACK TEXTURED |

**NOTES**

Maximum weight 350lb
Includes all mounting hardware

**Français**

Pour tous les détails sur nos produits,
svp veuillez consulter notre site www.hammondmfg.com

Data subject to change without notice. Isometric drawing not to scale.
Les données sont sujettes à changement sans préavis.

HAMMOND MANUFACTURING®

www.hammondmfg.com

PART NO. **RFVS1931**