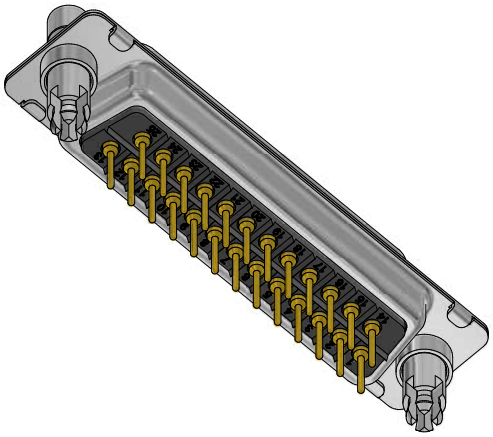

Technical specification/
Technische Daten:

Working voltage/ *Betriebsspannung:*	125 V AC
Insulation resistance/ *Isolationswiderstand:*	≥ 5 GΩ
Dielectric withstanding voltage/ *Spannungsfestigkeit:*	1000 V, 50 Hz, 1 min.
Temperature range/ *Temperaturbereich:*	- 55 °C ... + 125 °C
Current rating/ *Strombelastbarkeit:*	7,5 A (UL) / 5 A (CSA, VDE)
Mating cycles/ *Steckzyklen:*	Quality class 1 = 500 *Gütestufe 1* Quality class 2 = 200 *Gütestufe 2* Quality class 3 = 50 *Gütestufe 3*

Materials/
Werkstoffe:

Contact/ *Kontakt:*	Cu alloy, Au over Ni
Insulator/ *Isolierkörper:*	PBT GF UL 94 V-0
Shell/ *Gehäuse:*	Steel, Sn over Ni
Threaded lock and spacer clip/ *Gewinde- und Abstandsbolzen-Clip:*	Cu alloy, Sn over Ni
Collar/ *Scheibe:*	Cu alloy, Sn over Ni

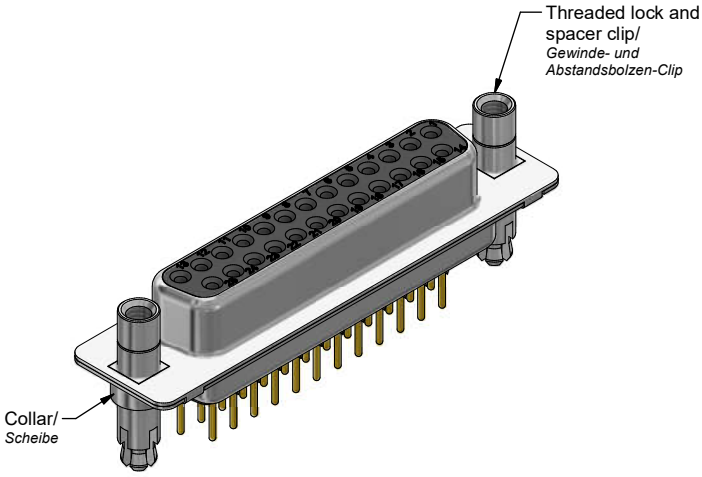

Installation specification/
Montagedaten:

Recommended torque value for thread/ *Empfohlenes Drehmoment für Gewinde:*	max. 6 in.LB/ *max. 67 Ncm*
PCB hole drillings/ *Leiterplattenbohrbild:*	see sheet 2/ *siehe Seite 2*
PCB clip for hole diameter/ *PCB Clip für Lochdurchmesser:*	Ø3,1 mm
Circuit board thickness/ *Leiterplattenstärke:*	1,6 mm

Part no. / Part marked/ *Art.-Nr. / Bedruckung:*	Quality class/ *Gütestufe:*	Contact plating/ *Kontakt Veredelung:*
164A16739X	3	Gold flash over nickel *Gold über Nickel*
164B16739X	2	20 µin hard gold over min. 50 µin nickel *20 µin Gold über min. 50 µin Nickel*
164C16739X	1	30 µin hard gold over min. 50 µin nickel *30 µin Gold über min. 50 µin Nickel*

dim. in mm

	Date/*Datum*	Name
drawn/ *gez.*	23.06.2020	Lehmenkühler
appd./ *gepr..*	23.06.2020	Schmidt

D-SUB Female 25pos. Solder pin straight with threaded lock and spacer clip
D-SUB Buchsenleiste 25pol. Lötstift gerade mit Gewinde- und Abstandsbolzen-Clip

Index: a Original	scale/*Maßstab:* 2:1	CONEC®
Status: Freigegeben		dwg no / *Z.-nr.:* 16K1A4213
RoHS compliant/ *konform*		DIN-A3

The reproduction, distribution and utilization of this document as well as the communication of its contents to others without express authorization is prohibited. Offenders will be held liable for the payment of damages.
All rights reserved in the event of the grant of a patent, utility model or design.
Die Weitergabe sowie Vervielfältigung dieser Unterlage, Verwertung und Mitteilung ihres Inhalts sind nicht erlaubt soweit nicht ausdrücklich gestattet. Zuwiderhandlungen verpflichten zu Schadensersatz.
Alle Rechte für den Fall der Patent-, Gebrauchsmuster- oder Geschmacksmustereintragung vorbehalten.

PCB hole drillings
(PCB top side)/
Leiterplattenbohrbild
(Leiterplatten Oberseite)

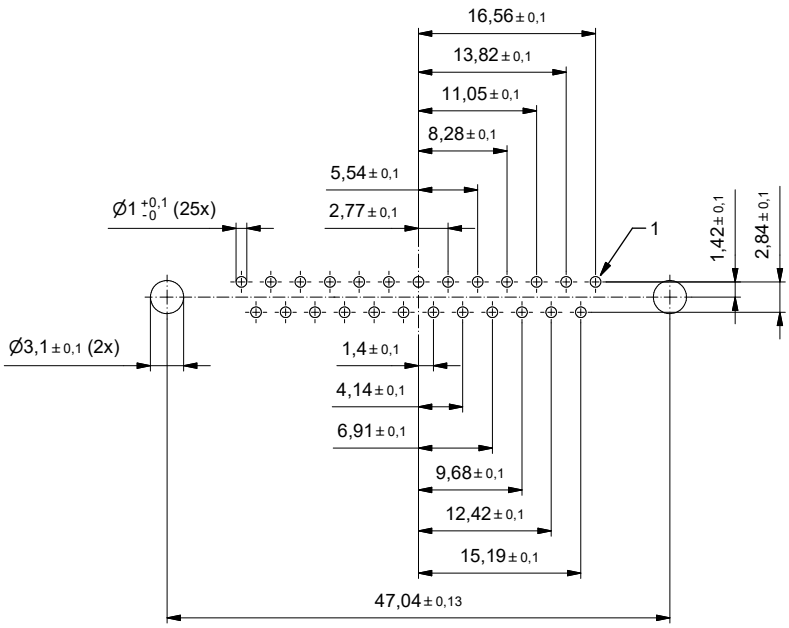

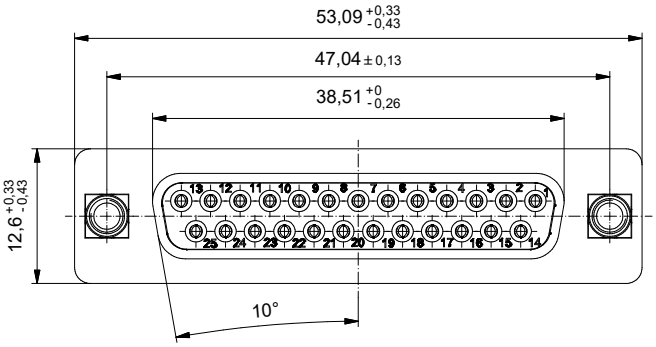

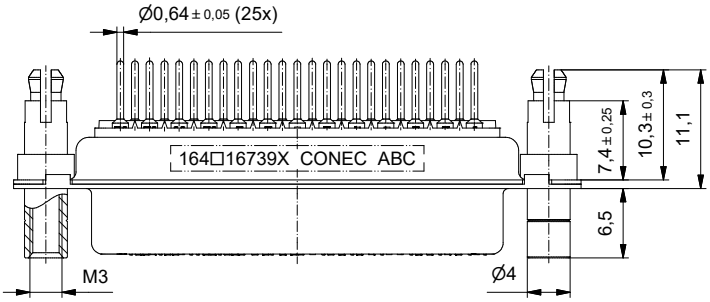

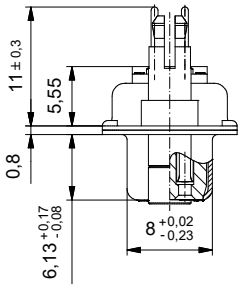

The reproduction, distribution and utilization of this document as well as the communication of its contents to others without express authorization is prohibited. Offenders will be held liable for the payment of damages.
All rights reserved in the event of the grant of a patent, utility model or design.
Die Weitergabe sowie Vervielfältigung dieser Unterlage, Verwertung und Mitteilung ihres Inhalts sind untersagt soweit nicht ausdrücklich gestattet. Zuwiderhandlungen verpflichten zu Schadensersatz.
Ausnahme bei der Ausgabe von Ersatzteilen - der Empfänger hat jedoch die Kosten für den Ersatz des Transportes zu erstatten.

	dim. in mm		D-SUB Female 25pos. Solder pin straight with threaded lock and spacer clip *D-SUB Buchsenleiste 25pol. Lötstift gerade mit Gewinde- und Abstandsbolzen-Clip*
	Date/*Datum*	Name	
	drawn/*gez.* 23.06.2020	Lehmenkühler	
	appd./*gepr..* 23.06.2020	Schmidt	
Index: a Original	scale/*Maßstab:* 2:1	CONEC®	dwg no / *Z.-nr.:* 16K1A4213 — DIN-A3
Status: Freigegeben			
RoHS compliant/*konform*			2 / 2