NICHT VERMASSTE KANTEN SIND NICHT MAßSTÄBLICH	ÄNDERUNGEN DIE DEM TECHNISCHEN FORTSCHRITT DIENEN, BEHALTEN WIR UNS VOR	ZEICHNUNG GESCHÜTZT DURCH ©COPYRIGHT 1996 AMP DEUTSCHLAND GMBH ALLE RECHTE VORBEHALTEN

REV.	ÄNDERUNG	DATUM	NAME
A1	FARBE SAMMELDICHTUNG VON SCHWARZ NACH TOMATENROT	13-MAY-97	M.Gimbel
B	POS. 1 UEBERARBEITET	24-JUN-97	M.Gimbel
C	-1 OBSOLETE, 1- -1,1- -2 hinzu, Pos.1 Ueberarbeitet	06-APR-98	M.Ueckermann
D	AN SAMMELDICHTUNG POLARISIERUNG HINZU	15-SEP-98	M.Gimbel

NUMMER 969644 | VERWENDET FÜR - | PASSEND ZU - | WAR NR. -

CAD-ORIGINAL ZEICHNUNG NICHT ÄNDERN

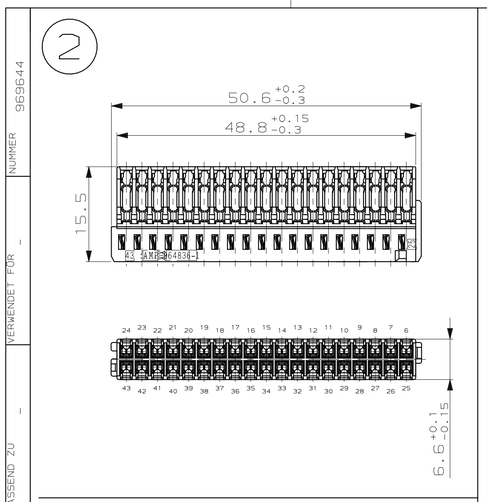

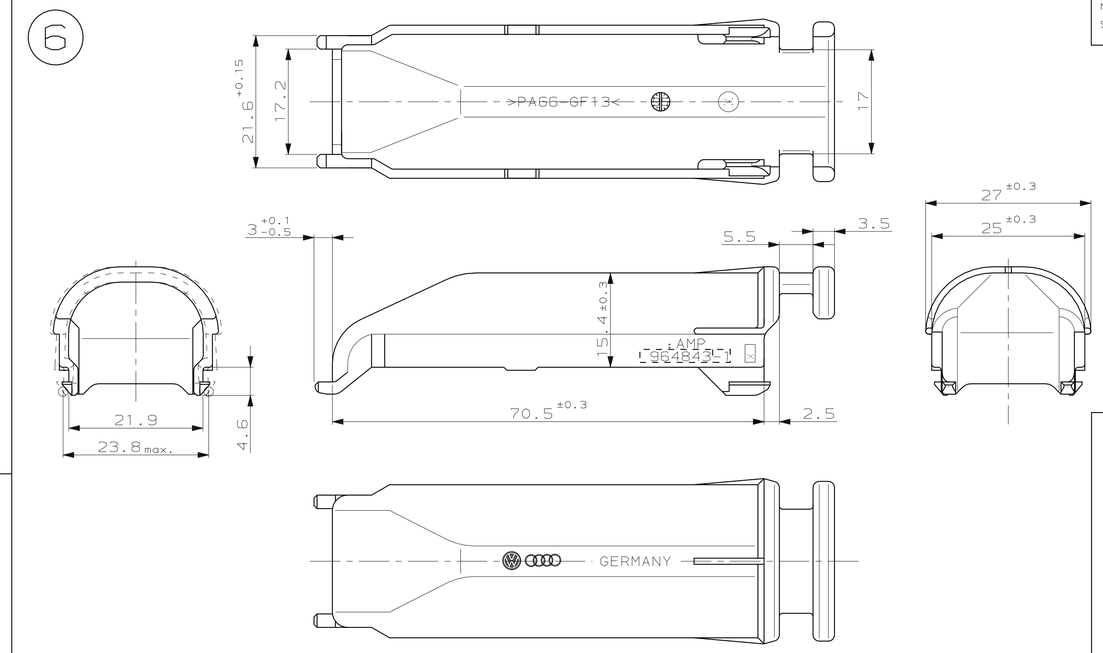

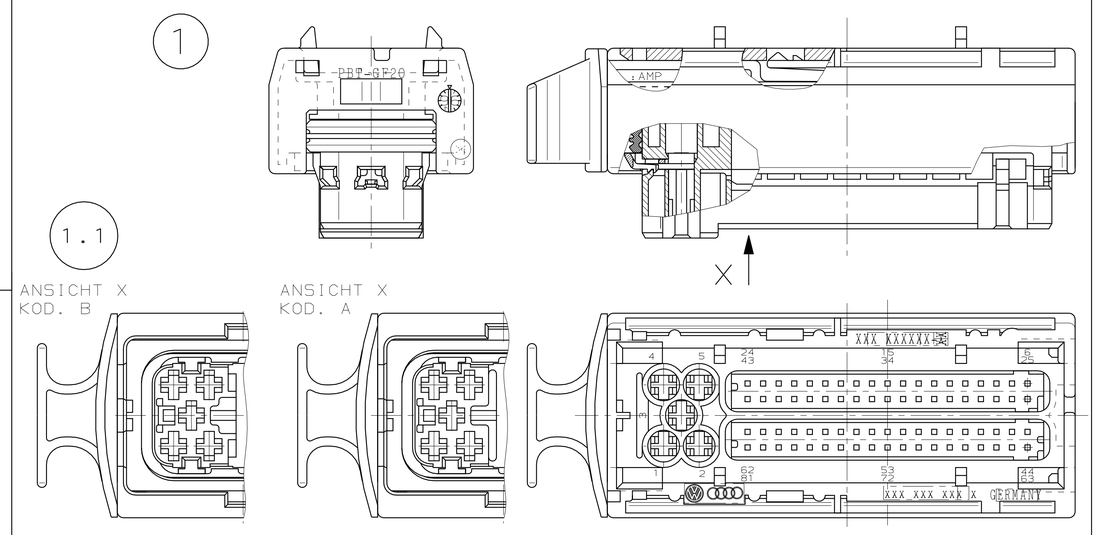

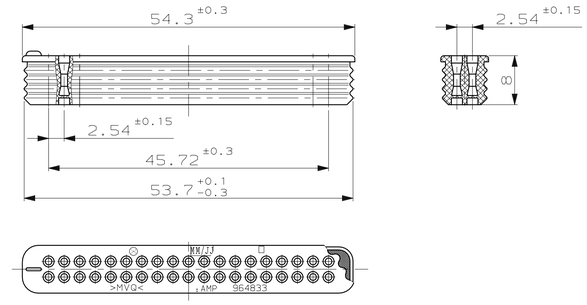

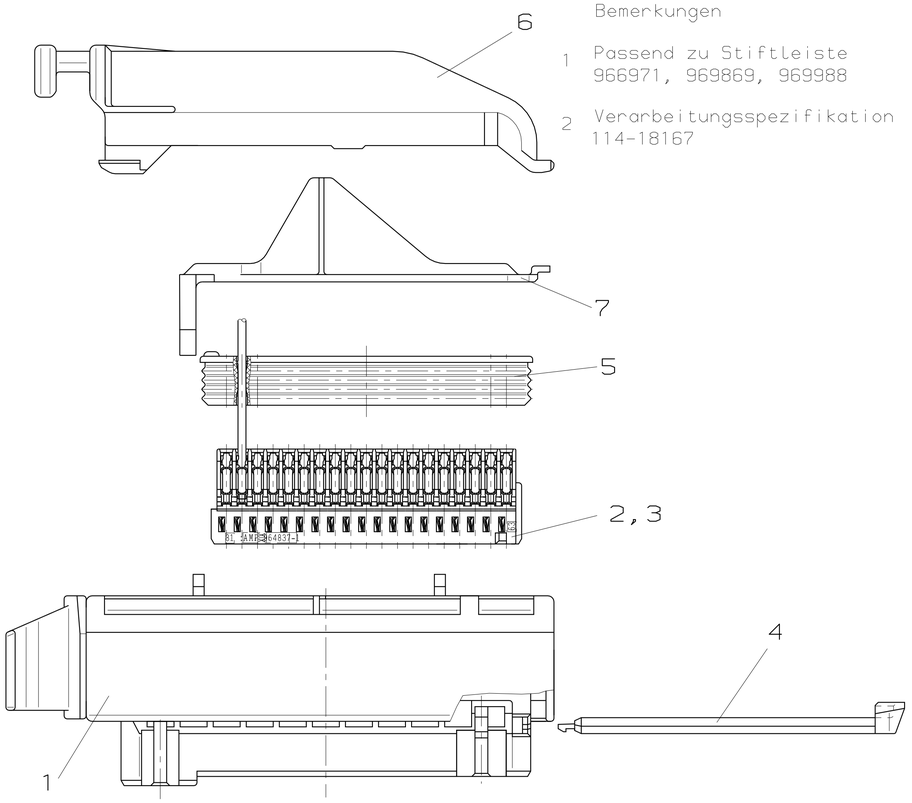

Bemerkungen

1 Passend zu Stiftleiste 966971, 969869, 969988

2 Verarbeitungsspezifikation 114-18167

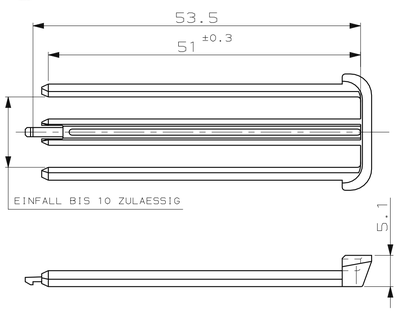

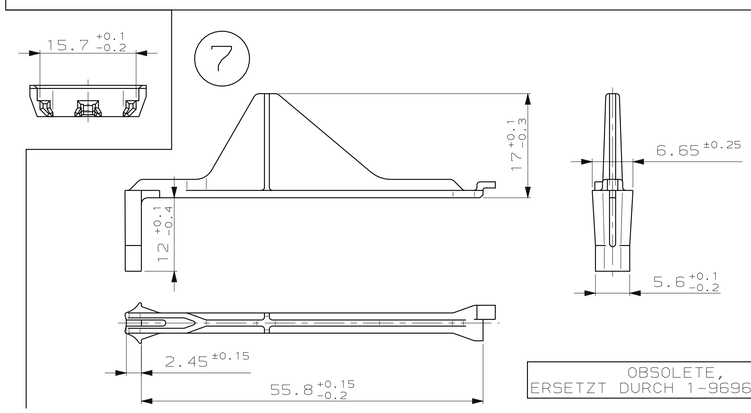

OBSOLETE, ERSETZT DURCH 1-969644-1

VW-NR.	BESTELL-NR.	COD.	REV.	EINZELTEIL-NR.	REV.	POS.	STÜCK	BENENNUNG EINZELTEIL	WERKSTOFF		OBERFLÄCHE FARBE	
1JO 906 385 D	1-969644-2	B	B	969300-1	A	7	1	Dichtungshalter	PA66-GF		VIOLETT	
				964843-1	B	6	1	Kappe	PA66-GF		SCHWARZ	
				1-964833-1	B	5	2	Sammeldichtung 38pol	SILIKON		TOMATENROT	
				964844-1	A	4	1	Retainer fuer TSMT Geh.	PA66-GF		VIOLETT	
				966682-1	A	3	1	AMPMODU TSMT GEH. 2x19pol Kod.B	PBT-GF	CU SN	NATUR	VERZINNT
				966681-1	A	2	1	AMPMODU TSMT GEH. 2x19pol Kod.A	PBT-GF	CU SN	SCHWARZ	VERZINNT
				1-966680-2	A	1.1	1	TSMT, JPT Steckver. 5+76pol Kod. B			SCHWARZ	
1JO 906 385 C	1-969644-1	A	B	969300-1	A	7	1	Dichtungshalter	PA66-GF		VIOLETT	
				964843-1	B	6	1	Kappe	PA66-GF		SCHWARZ	
				1-964833-1	B	5	2	Sammeldichtung 38pol	SILIKON		TOMATENROT	
				964844-1	A	4	1	Retainer fuer TSMT Geh.	PA66-GF		VIOLETT	
				966682-1	A	3	1	AMPMODU TSMT GEH. 2x19pol Kod.B	PBT-GF	CU SN	NATUR	VERZINNT
				966681-1	A	2	1	AMPMODU TSMT GEH. 2x19pol Kod.A	PBT-GF	CU SN	SCHWARZ	VERZINNT
				1-966680-1	A	1	1	TSMT, JPT Steckver. 5+76pol Kod. A			SCHWARZ	
1JO 906 385 A	969644-1	A	C	969300-1	A	7	1	Dichtungshalter	PA66-GF		VIOLETT	
				964843-1	B	6	1	Kappe	PA66-GF		SCHWARZ	
				1-964833-1	A	5	2	Sammeldichtung 38pol	SILIKON		TOMATENROT	
				964844-1	A	4	1	Retainer fuer TSMT Geh.	PA66-GF		VIOLETT	
				966682-1	A	3	1	AMPMODU TSMT GEH. 2x19pol Kod.B	PBT-GF	CU SN	NATUR	VERZINNT
				966681-1	A	2	1	AMPMODU TSMT GEH. 2x19pol Kod.A	PBT-GF	CU SN	SCHWARZ	VERZINNT
				966680-1	D	1	1	TSMT, JPT Steckver. 5+76pol Kod. A				

GEZ. 28.11.96 S.Schelhorn — GEPR. B.Kirsch

1 -- 1 wie gezeichnet
AS SHOWN

ZEICHNUNG GÜLTIG AB .....

AMP — AMP DEUTSCHLAND GmbH, D-63225 Langen

BENENNUNG: JPT, AMPMODU TSMT Steckverb. 81pol

ZUSAMMENSTELLUNG

NICHT TOLERIERTE MASSE: ± 0.2 / ± 1°

FORMAT: A3 — ZEICHNUNGS-NR.: 969644

MASSTAB 2:1 — BLATT 1 VON 1 — REV. D

NOT the LATEST REVISION

NUR FUER VW/AUDI UND DEREN ZULIEFERER

LOC AI DIST -

AMP-EN-556 REV 9-93

09-APR-98 10:19:53 eg004203 s.969644.1.c (in EDM)